CARGADOR
PARA BATERÍA 20 V

Mod. HI1005

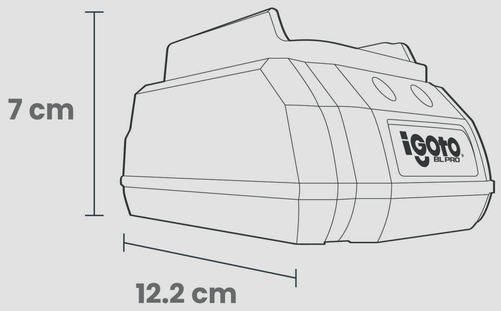

Indicador de carga

ENTRADA NOMINAL
DEL CARGADOR
100-240 V~ / 50-60 Hz 44 W

SALIDA NOMINAL
DEL CARGADOR
20 V ⎓ 2A

COMPATIBLE CON PRODUCTOS iGoto®

CARACTERÍSTICAS TÉCNICAS

CARGADOR: 2 Ah	INNER: 1
BATERÍA: 20 V	MASTER: 10
PESO: 0.22 kg	

ACUDA A PERSONAL TÉCNICO CAPACITADO PARA SU CORRECTO USO

GARANTÍA 1 AÑO