Ficha técnica

CASSANDRA NCS1020TI40B

Luminario para empotrar a techo.
Fabricado en fundición de aluminio.
Acabado en color blanco.

on / off | 60° | 100-277 Vca 50/60 Hz | Seguridad Fotobiológica 1

IP 20 | F | LED

Dimensiones

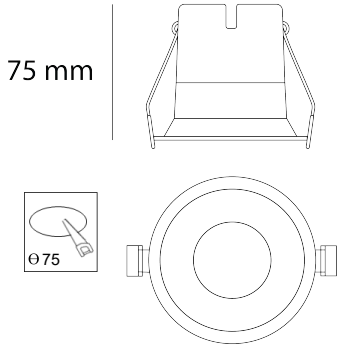

Realiza un agujero en el plafón de 75 mm de diámetro inserta la luminaria levantando los muelles hacia arriba.

Características técnicas

1990	Lúmenes
4 000 K	Temperatura
12 W	Potencia
0.216 Kg	Peso
30 000	Horas de vida útil
0.60	Factor de potencia
85	Rendimiento (%)
>80	CRI
2	Años de garantía

Datos fotométricos

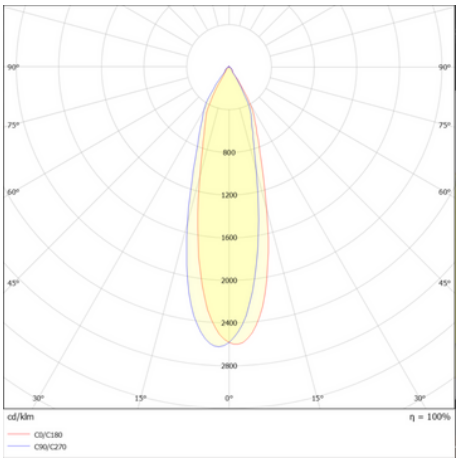

World Lighting Technology Group

WLTG MÉXICO, S.A. DE C.V.
PEDRO MORENO 1786, COL. REFORMA, SAN MATEO ATENCO, ESTADO DE MÉXICO, MÉXICO. CP. 52120.
+52 722 917 8830
AionLighting.com
contacto@AionLighting.com